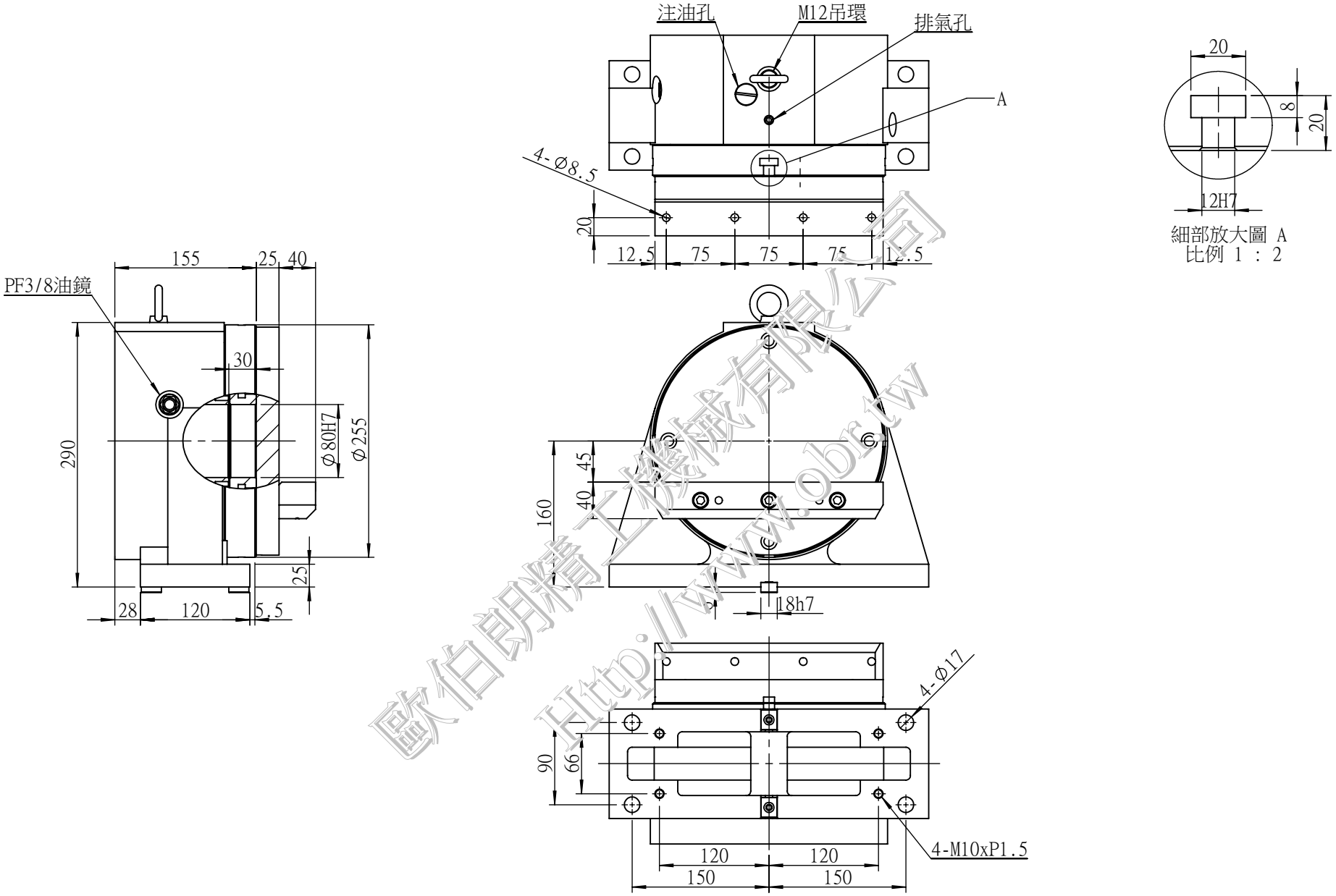

歐伯朗精工機械有限公司
http://www.obr.tw

備註:					設計		日期	2013.01.20	表面處理		材質		型號	RBS-255
					歐博朗精密機械有限公司						單位	m/m	品名	外觀尺寸圖
	△1										數量	1		
	修改序號	修 改 內 容	修改者	修改日期							比例	1:6	圖號	020080202005